符号 MARK	訂正記録 REVISION RECORD	日付 DATE	署名 NAME
A			

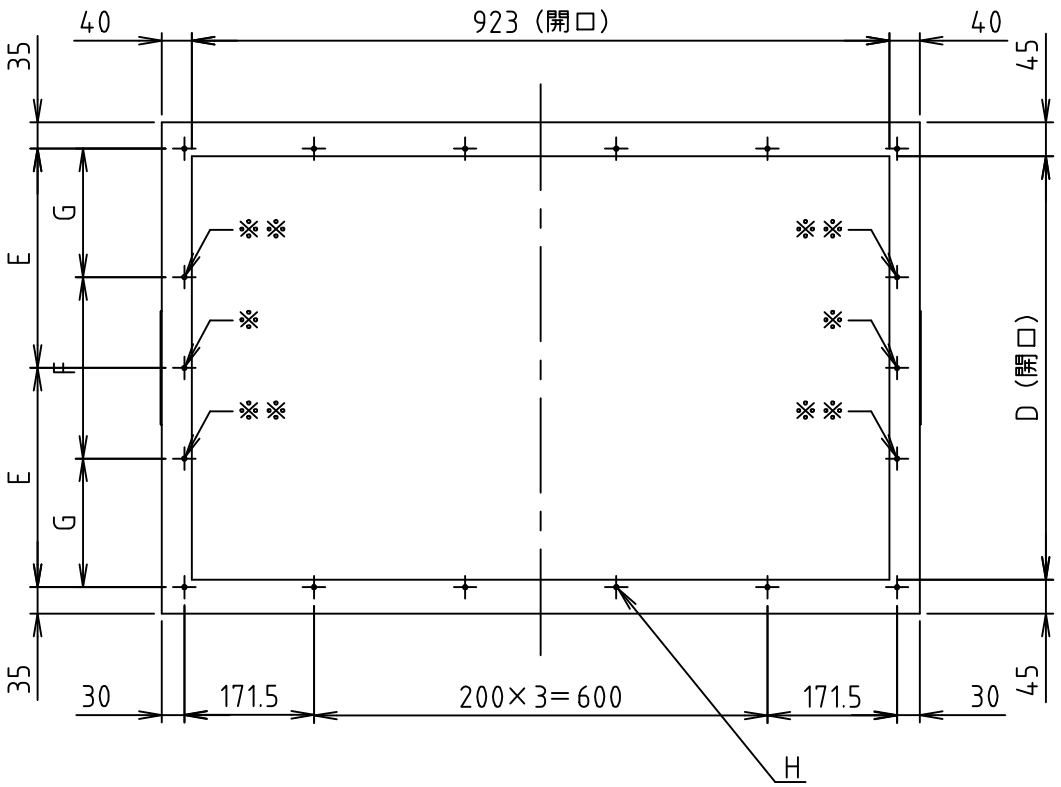

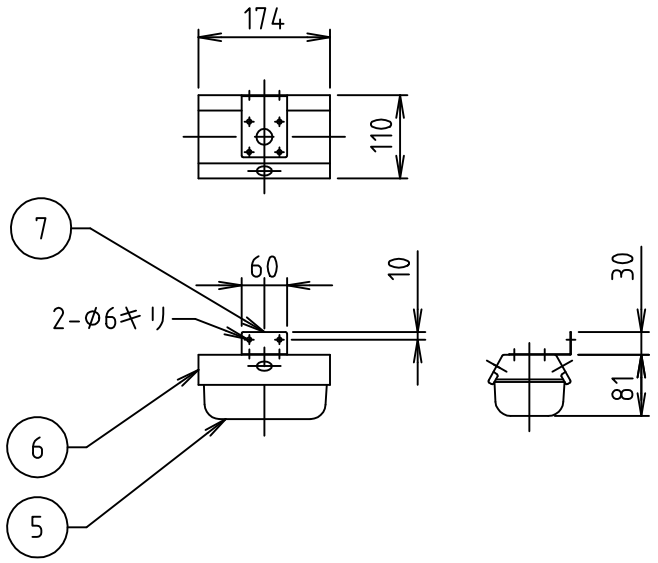

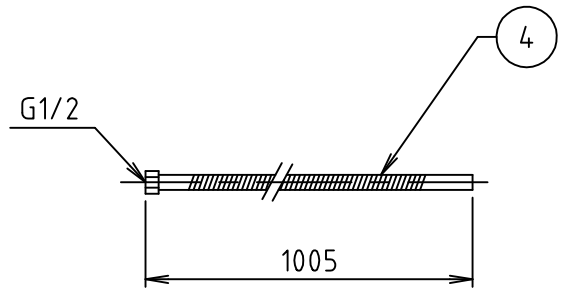

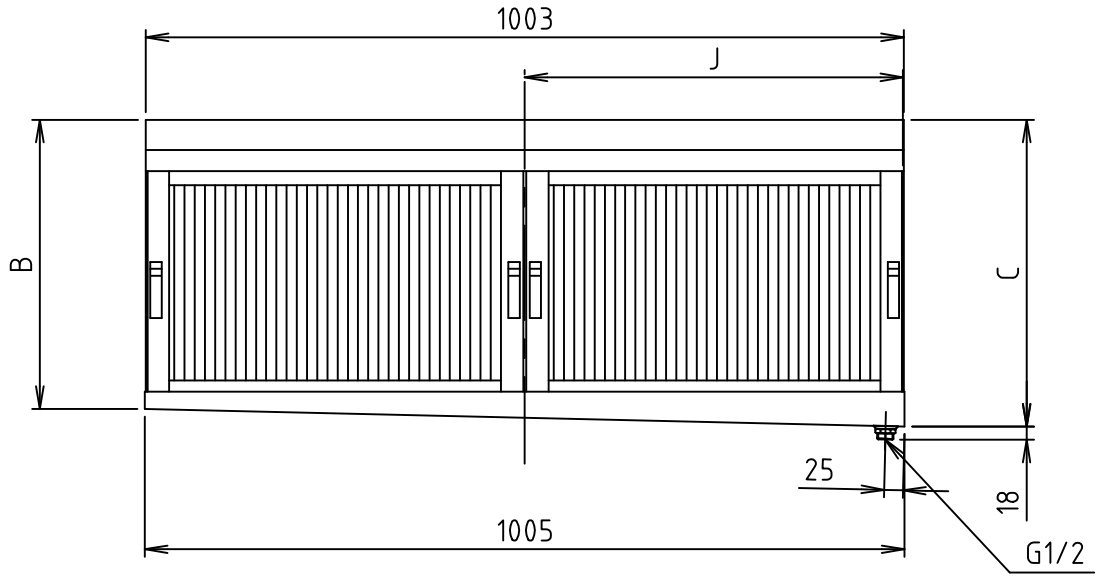

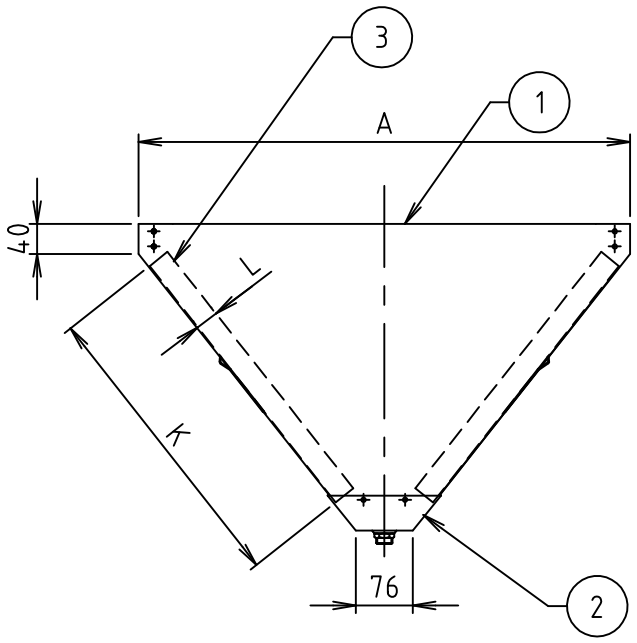

注）FSVH2-550Wには※部に穴はありません。
注）FSVH2-550Wのみ※※部に穴があります。

品番 No.	部品名称 PARTS NAME	個数 QTY	材質 MATERIAL	備考 NOTE
15				
14				
13				
12				
11				
10				
9				
8				
7	カップ取付金具	1	SUS304	t 1.0
6	カップホルダー	1	SUS304	t 1.0
5	コレクターカップ	1	SUS304	t 0.6
4	フレキシブルパイプ	1	SUS304	φ13, t 0.3
3	フィルター	4	SUS430	
2	オイルパン	1	SUS430	t 0.5
1	チャンバー	1式	SUS430	t 0.5

寸法表　　単位（mm）

型式	A	B	C	D	E	F	G	H	フィルター J	フィルター K	フィルター L	重量 (kg)	個数
FSVH2-525W	470	262.5	285.6	380	200	—	—	14-φ6	500	250	30	11.3	
FSVH2-530W	530	302.5	325.6	440	230	—	—	14-φ6	500	300	30	12.3	
FSVH2-540W	650	382.5	405.6	560	290	—	—	14-φ6	500	400	30	14.9	
FSVH2-550W	780	462.5	485.6	690	—	240	235	16-φ6	500	500	30	17.1	

注番 ORDER No.	三角法 THIRD ANGLE PROJECTION	尺度 SCALE FREE	名称 NAME FSVH2－W型 Vフィルター
設計 DESIGNED 岡部 2005.4.28	検図 CHECKED 山田大 2022, 08, 26	担当 SECTION STAFF	客先 CUSTOMER
			型式 TYPE FSVH2－W
			個数 QTY
			現場名 OBJECT
			備考 NOTE
ホーコス株式会社 HORKOS CORP			図番 FILE NAME 0X9770000L0101